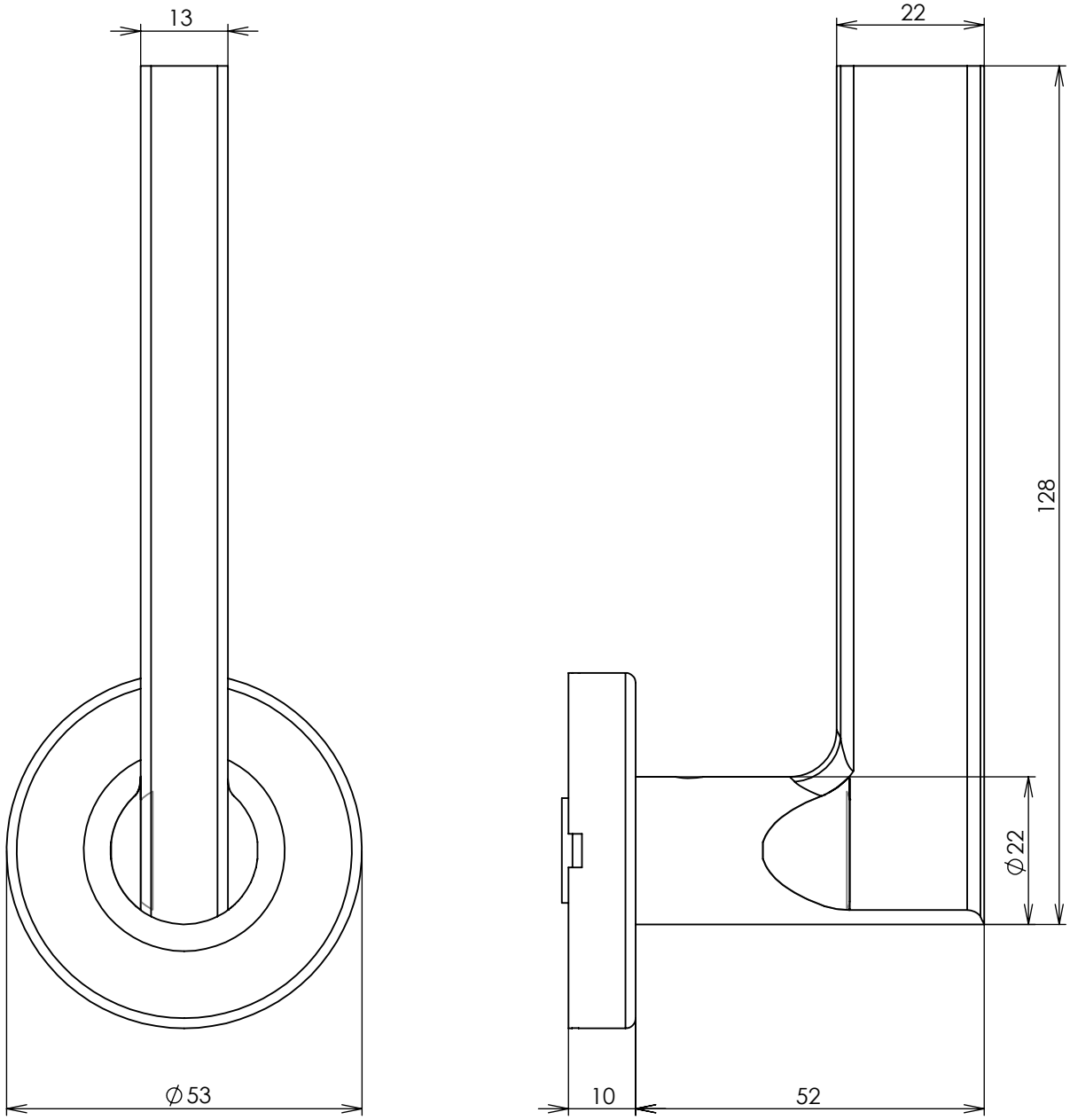MT 13